DOORLOCK®
Puertas Metálicas Seguras...para muchos años.

Esto es cuestión de Puertas... Seguras!

# Puerta Rayos X

- AREAS DE IMAGENOLOGÍA
- CONSULTORIOS DENTALES
- LABORATORIOS RADIOACTIVOS
- HOSPITALES
- CLINICAS, ETC

**PUERTA CON BLINDAJE PARA RADIACION.**

## PUERTAS MUY CONFIABLES PARA USO FRECUENTE.

Le recomendamos la puerta Estandar Reforzada contra Rayos X, por su fortaleza, durabilidad, confiabilidad, fácil operación y bajo costo de mantenimiento.

Seleccione el material: Acero Inoxidable, Lámina Galvanizada ó Lámina Rolada en Frío, Calibre 18.

Pesa de 110 a 150 Kgs. de acuerdo a las medidas (0.60 a 1.30 mts.) Está constituida con 4 bisagras de 4 baleros para garantizar su operación ligera.

El Marco y la puerta se integra con Lámina de Plomo de 1.6mm ó 3.2mm, según sea la especificación requerida del área a proteger.

Contamos con Accesorios adecuados para este uso: Sellos de Cierre Automático, Sello Perimetral, Cierrapuertas, Chapa de Hospital, Protector de Pies, Manos y/o Camillas.

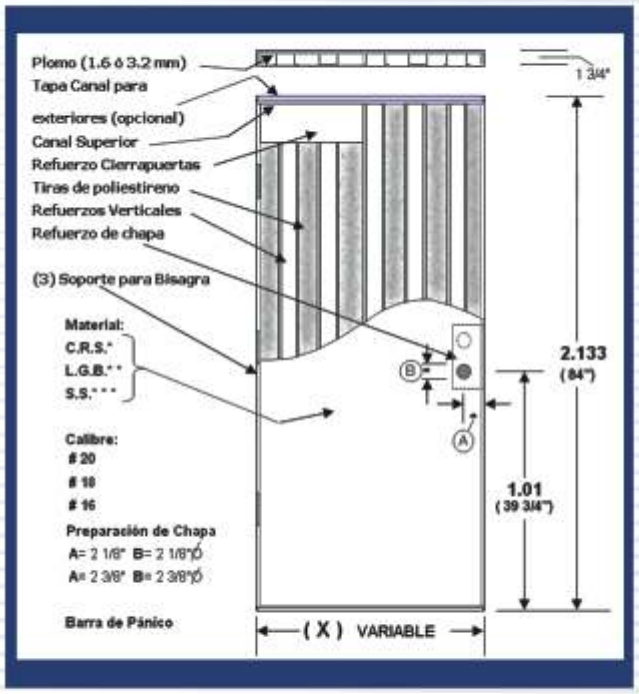


**¿Raspa el piso? ó ¿Pesa al cerrar?**
**¡ YA NO BATALLE !**

**MATERIAL:**
- **C.R.S.** Lámina Rolada en frío
- **L.G.B.** Lámina Galvanizada
- **S.S.** Lámina de Acero Inoxidable

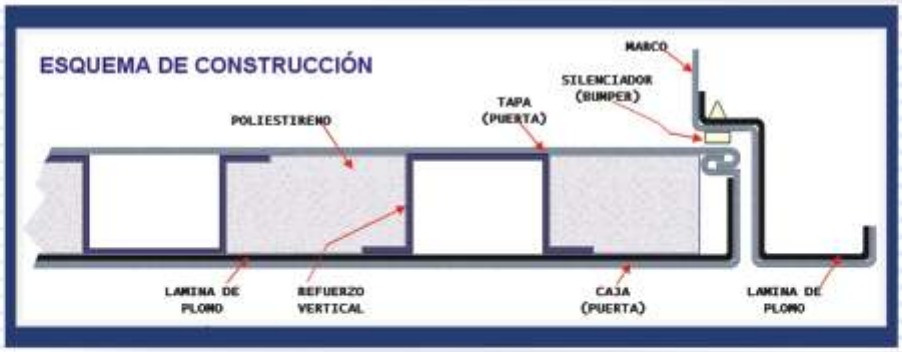


DOORLOCK
Empresa 100% Mexicana